リード線付シース測温抵抗体 フランジタイプ　RS8

【製品概要】

RS8はフランジタイプのシース測温抵抗体でダクトやタンク等の様々な用途に使用できます。
標準のフランジはJIS規格となりますが、JPI規格やANSI規格のフランジも製作可能です。

【標準仕様】

素子　：Pt100Ω抵抗素子
導線方式　：3線式
許容差　：クラスA
±(0.15＋0.002｜t｜)
クラスB
±(0.3＋0.005｜t｜)
測定電流　：1mA
素子数　：シングル、ダブル
絶縁抵抗　：250Vにて5MΩ以上
125Vにて100MΩ以上

【特別仕様】

◇特殊フランジ対応
◇テフロンチューブ付き
◇シース部曲げ加工

【型番構成】

RS8 － □ □ □ □ □ □ □ □ － □ □ □ － □ － □
①　②　③　④　⑤　⑥　⑦　⑧　⑨　⑩　⑪　⑫　⑬

項　目	コード	仕　様
基本型式	RS8	リード線付シース測温抵抗体　フランジタイプ
① 許容差	A	JIS クラスA　Pt100Ω
	B	JIS クラスB　Pt100Ω
	JA	旧JIS クラスA　JPt100Ω
	JB	旧JIS クラスB　JPt100Ω
② 使用温度	L	低温用　(－196～+100℃)
	M	中温用　(0～+350℃)
	H	高温用　(0～+500℃)
③ 素子数	S	シングルエレメント
	D	ダブルエレメント
④ シース外径	E	φ3.2㎜（SUS316）※シングルエレメントのみ
	F	φ4.8㎜（SUS316）
	G	φ6.4㎜（SUS316）
	H	φ8.0㎜（SUS316）
⑤ フランジ呼び圧	05	JIS 5K
	10	JIS 10K
	20	JIS 20K
	40	JIS 40K
	□□	上記以外の呼び圧
⑥ フランジ面座	R	RF（平面座）
	F	FF（全面座）
⑦ フランジ呼び径	15	15A
	20	20A
	25	25A
	40	40A
	□□	上記以外の呼び径
⑧ フランジ材質	UB	SUS304
	UC	SUS316
	Z	上記以外の材質
⑨ 挿入長	□□□	フランジ下長さ (mm)
⑩ リード線	VL	ビニール被覆
	HV	耐熱ビニール被覆
	SI	シリコン被覆
	TF	テフロン被覆
⑪ 熱収縮チューブ	Y	収縮チューブ有り
	X	収縮チューブ無し
⑫ リード線長	□□□	リード線長さ (mm)
⑬ 特記事項	S	

※シース先端には抵抗素子が入っていますので、先端から100mm以内では曲げないで下さい。
※最小曲げ半径はシース外径の5倍以上として下さい。
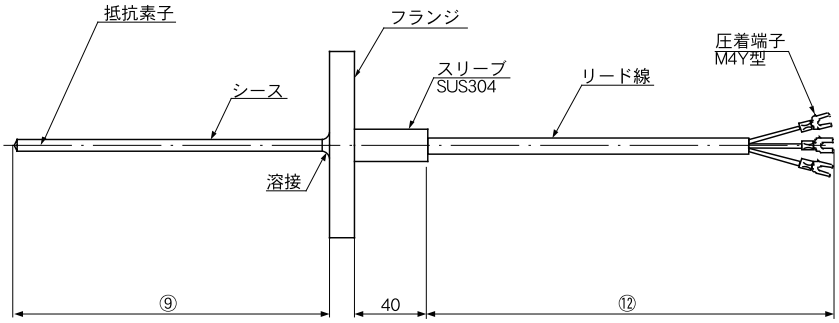
【外形図】