RS7　リード線付シース測温抵抗体 ねじ込みタイプ

【製品概要】

RS7はねじ込みタイプのシース測温抵抗体で、ダクトやタンク等の他、保護管と組み合わせて配管挿入としても使用できます。
標準のねじは管用テーパーねじ（R）及び管用平行ねじ（G）となりますが、その他の種類のねじも製作可能です。

【標準仕様】

素子　：Pt100Ω抵抗素子
導線方式　：3線式
許容差　：クラスA
±(0.15＋0.002｜t｜)
クラスB
±(0.3＋0.005｜t｜)
測定電流　：1mA
素子数　：シングル、ダブル
絶縁抵抗　：250Vにて5MΩ以上
125Vにて100MΩ以上

【特別仕様】

◇特殊ねじ対応
◇シース部曲げ加工

【オプション】

◇引き抜き保護管　P86
ねじ込みタイプ (WPS)
◇引き抜き保護管　P88
フランジタイプ (WPF)
◇クリヌキ保護管　P89
ねじ込みタイプ (WKS)
◇クリヌキ保護管　P90
フランジタイプ (WKF)
◇クリヌキ保護管　P91
ランキングタイプ (WKW)
◇ダクト取付ブラケット (DTB)　P93

【型番構成】

RS7 － □ □ □ － □ □ □ □ － □ □ □ － □ － □
①　②　③　④　⑤　⑥　⑦　⑧　⑨　⑩　⑪　⑫

型式	コード	仕様
基本型式	RS7	リード線付シース測温抵抗体　ねじ込みタイプ
① 許容差	A	JIS クラス A　Pt100Ω
	B	JIS クラス B　Pt100Ω
	JA	旧JIS　クラス A　JPt100Ω
	JB	旧JIS　クラス B　JPt100Ω
② 使用温度	L	低温用　（－196～＋100℃）
	M	中温用　（0～＋350℃）
	H	高温用　（0～＋500℃）
③ 素子数	S	シングルエレメント
	D	ダブルエレメント
④ シース外径	E	φ3.2㎜（SUS316）※シングルエレメントのみ
	F	φ4.8㎜（SUS316）
	G	φ6.4㎜（SUS316）
	H	φ8.0㎜（SUS316）
⑤ ねじの種類	R	テーパーねじ
	G	平行ねじ
⑥ ねじの呼び	06	1/8
	08	1/4
	10	3/8
	15	1/2
	20	3/4
	25	1
⑦ ねじ材質	UB	SUS304
	UC	SUS316
	Z	上記以外の材質
⑧ 挿入長	□□□	ねじ下長さ (mm)
⑨ リード線	VL	ビニール被覆
	HV	耐熱ビニール被覆
	SI	シリコン被覆
	TF	テフロン被覆
⑩ 熱収縮チューブ	Y	収縮チューブ有り
	X	収縮チューブ無し
⑪ リード線長	□□□	リード線長さ (mm)
⑫ 特記事項	S	

※シース先端には抵抗素子が入っていますので、先端から100mm以内では曲げないで下さい。
※最小曲げ半径はシース外径の5倍以上として下さい。

【外形図】

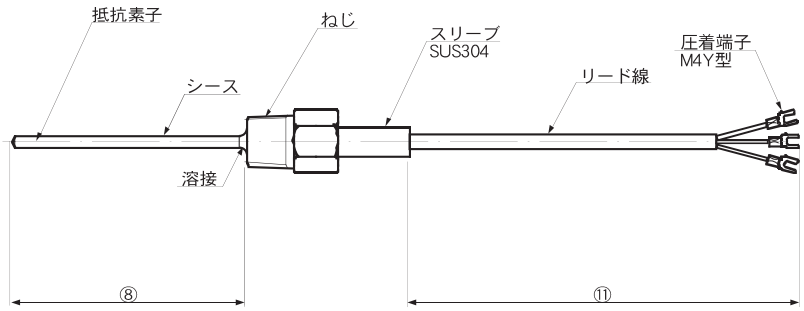

➡保護管タイプは19ページをご覧下さい