TS2　端子箱付シース熱電対 ねじ込みタイプ

【製品概要】

TS2はねじ込みタイプのシース熱電対で、最高1050℃までの炉内や煙道等の様々な用途に使用できます。標準のねじは管用テーパーねじ (R)及び管用平行ねじ (G) となりますが、その他の種類のねじも製作可能です。

【標準仕様】

素線種類　：T、J、E、K
許容差　　：クラス1、クラス2
導線数　　：シングル、ダブル
測温接点　：非接地（標準）
絶縁抵抗　：（φ2.0以下）
100Vにて20MΩ以上
（φ2.3以上）
500Vにて100MΩ以上

【特別仕様】

◇変換器内蔵（DC4～20mA出力）
※シングルエレメントのみ
◇特殊ねじ対応
◇シース部曲げ加工
◇シース材質NCF600（インコネル）

【オプション】

◇引き抜き保護管　P86
ねじ込みタイプ (WPS)
◇引き抜き保護管　P88
フランジタイプ (WPF)
◇クリヌキ保護管　P89
ねじ込みタイプ (WKS)
◇クリヌキ保護管　P90
フランジタイプ (WKF)
◇ダクト取付ブラケット (DTB)　P93
◇熱電対専用コネクタ (TKC)　P94
◇補償導線 (TCW)　P95

【型番構成】

TS2 － □ □ □ □ － □ □ □ □ □ － □ － □
①　②　③　④　⑤　⑥　⑦　⑧　⑨　⑩　⑪

項　目	コード	仕　様
基本型式	TS2	端子箱付きシース熱電対　ねじ込みタイプ
① 許 容 差	1	JIS クラス1
	2	JIS クラス2
	3	ANSISPECIAL
	4	ANSISTANDARD
② 素線種類	T	タイプST（銅・コンスタンタン）
	J	タイプSJ（鉄・コンスタンタン）
	E	タイプSE（クロメル・コンスタンタン）
	K	タイプSK（クロメル・アルメル）
③ 素 線 数	S	シングルエレメント
	D	ダブルエレメント
④ 端 子 箱	N	標準型　アルミダイカスト（防滴）
	F	特殊型　フェノール樹脂（防滴）
	T	両口型（２方向）　アルミ鋳造（防滴）
	W	両口型（同方向）　アルミ鋳造（防滴）
	K	小型　アルミダイカスト（防滴）
⑤ シース外径	A	φ1.0㎜（SUS316）　※シングルエレメントのみ
	B	φ1.6㎜（SUS316）　※シングルエレメントのみ
	C	φ2.3㎜（SUS316）
	E	φ3.2㎜（SUS316）
	F	φ4.8㎜（SUS316）
	G	φ6.4㎜（SUS316）
	H	φ8㎜　（SUS316）
⑥ ニップル	0	ニップル無し
	5	50㎜（φ12mm、SUS304）
	6	100㎜（φ12mm、SUS304）
	7	150㎜（φ12mm、SUS304）
	8	50㎜（φ21.7mm、SUS304）
	9	100㎜（φ21.7mm、SUS304）
	10	150㎜（φ21.7mm、SUS304）
⑦ ねじの種類	R	テーパーねじ
	G	平行ねじ
⑧ ねじの呼び	06	1/8
	08	1/4
	10	3/8
	15	1/2
	20	3/4
	25	1
	□□	上記以外の呼び
⑨ ねじ材質	UB	SUS304
	UC	SUS316
	Z	上記以外の材質
⑩ 挿 入 長	□□□	ねじ下長さ (mm)
⑪ 特記事項	S	

※使用温度は素線種類及びシース外径により異なります。使用温度は55ページをご参照下さい。

【外形図】

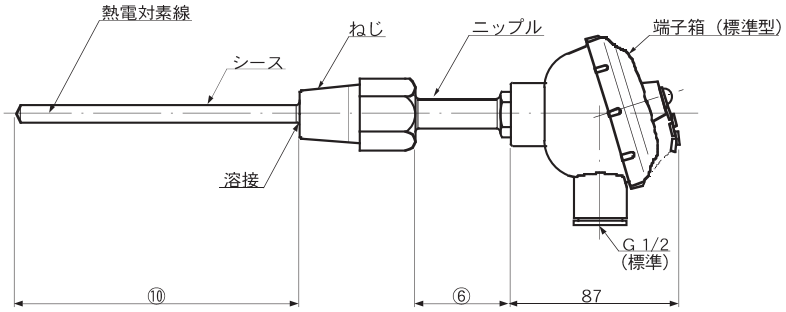

➡保護管タイプは58ページをご覧下さい