端子箱付熱電対 フランジタイプ　T03

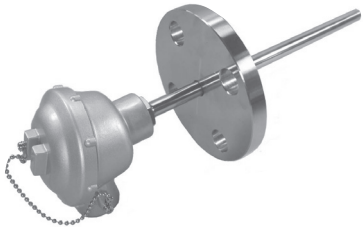

【製品概要】

T03はフランジタイプの熱電対で、最高1200℃までの炉内や煙道等の様々な用途に使用できます。
標準のフランジはJIS規格となりますが、JPI規格やANSI規格のフランジも製作可能です。

【標準仕様】

素線種類　：T、J、E、K
許容差　：クラス1、クラス2
導線数　：シングル、ダブル
測温接点　：非接地（標準）
絶縁抵抗　：500Vにて10MΩ以上

【特別仕様】

◇変換器内蔵（DC4～20mA出力）
　※シングルエレメントのみ
◇特殊フランジ対応
◇保護管テフロンコーティング
◇テフロンチューブ付き

【オプション】

◇熱電対専用コネクタ (TKC)　P94
◇補償導線 (TCW)　P95

【型番構成】

T03 － ① ② ③ ④ － ⑤ ⑥ ⑦ ⑧ ⑨ ⑩ ⑪ － ⑫ － ⑬

項目	コード	仕様
基本型式	T03	端子箱付熱電対　フランジタイプ
① 許容差	1	JIS クラス 1
	2	JIS クラス 2
	3	ANSISPECIAL
	4	ANSISTANDARD
② 素線種類/素線径	T□□	タイプT（銅・コンスタンタン）、素線径 (0.65,1.0,1.6)
	J□□	タイプJ（鉄・コンスタンタン）、素線径 (0.65,1.0,1.6,2.3,3.2)
	E□□	タイプE（クロメル・コンスタンタン）、素線径 (0.65,1.0,1.6,2.3,3.2)
	K□□	タイプK（クロメル・アルメル）、素線径 (0.65,1.0,1.6,2.3,3.2)
③ 素線数	S	シングルエレメント
	D	ダブルエレメント
④ 端子箱	N	標準型　アルミダイカスト（防滴）
	F	特殊型　フェノール樹脂（防滴）
	T	両口型（2方向）　アルミ鋳造（防滴）
	W	両口型（同方向）　アルミ鋳造（防滴）
	K	小型　アルミダイカスト（防滴）（※1）
⑤ ニップル長	5	50mm　（保護管と同径、同材質）
	6	100mm　（保護管と同径、同材質）
	7	150mm　（保護管と同径、同材質）
	Z	上記以外の長さ、外径
⑥ フランジ呼び圧	05	JIS 5K
	10	JIS 10K
	20	JIS 20K
	40	JIS 40K
	□□	上記以外の呼び圧
⑦ フランジ面座	R	RF (平面座)
	F	FF (全面座)
⑧ フランジ呼び径	15	15A
	20	20A
	25	25A
	40	40A
	□□	上記以外の呼び径
⑨ フランジ材質	UB	SUS304
	UC	SUS316
	Z1	上記以外の材質
⑩ 保護管外径	08	φ8mm
	10	φ10mm
	12	φ12mm
	15	φ15mm
	17	φ17.3mm
	22	φ21.7mm
⑪ 保護管材質	UB	SUS304
	UC	SUS316
	P4	高クロム鋼 (※2)
	Z2	上記以外の材質
⑫ 挿入長	□□□	フランジ下長さ (mm)
⑬ 特記事項	S	

（※1）小型端子箱が使用できる保護管外径はφ12以下となります。
（※2）保護管材質が「P4」の場合、保護管外径はφ21.3となります。保護管外径の記号は「22」を選択して下さい。
※素線径及び素線数によって適用できる保護管外径が異なります。選定にあたっては52ページ（④素線数）をご覧下さい。
※使用温度は素線種類、素線径及び保護管材質の組み合せにより異なります。使用温度は54ページをご参照下さい。

【外形図】

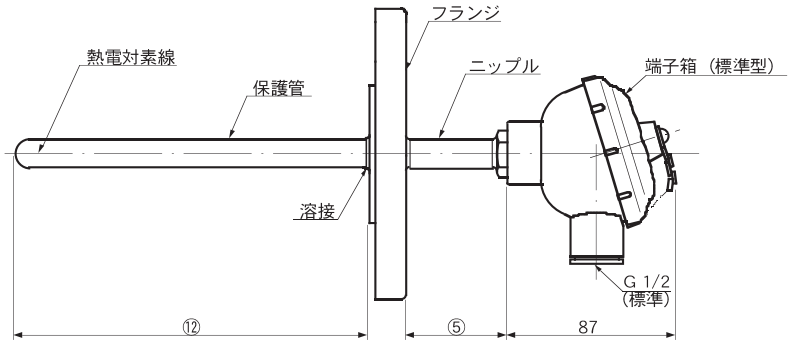

➡シースタイプは75ページをご覧下さい