R03　端子箱付測温抵抗体 フランジタイプ

【製品概要】

R03はフランジタイプの測温抵抗体で、配管、ダクト、タンク等の様々な用途に使用できます。
標準のフランジはJIS規格となりますが、JPI規格やANSI規格のフランジも製作可能です。

【標準仕様】

素子　：Pt100Ω抵抗素子
導線方式　：3線式
許容差　：クラスA
±(0.15＋0.002｜t｜)
クラスB
±(0.3＋0.005｜t｜)
測定電流　：1mA
素子数　：シングル、ダブル
絶縁抵抗　：125Vにて100MΩ以上

【特別仕様】

◇高精度 Pt100Ω素子（クラスS）
◇カロリー演算用Pt100Ω素子
◇変換器内蔵（DC4～20mA出力）
※シングルエレメントのみ
◇特殊フランジ対応
◇保護管テフロンコーティング
◇テフロンチューブ付き

【型番構成】

R03 － □ □ □ □ － □ □ □ □ □ □ □ － □ － □
①　②　③　④　⑤　⑥　⑦　⑧　⑨　⑩　⑪　⑫　⑬

項目	コード	仕様
基本型式	R03	端子箱付測温抵抗体　フランジタイプ
① 許容差	A	JIS クラスA　Pt100Ω
	B	JIS クラスB　Pt100Ω
	JA	旧JIS クラスA　JPt100Ω
	JB	旧JIS クラスB　JPt100Ω
② 使用温度	L	低温用　（−60～ +180℃）
	H	高温用　（+180～+600℃）　※保護管外径φ10以上
③ 素子数	S	シングルエレメント
	D	ダブルエレメント
④ 端子箱	N	標準型　アルミダイカスト（防滴）
	F	特殊型　フェノール樹脂（防滴）
	T	両口型（2方向）　アルミ鋳造（防滴）
	W	両口型（同方向）　アルミ鋳造（防滴）
	K	小型　アルミダイカスト（防滴）（※1）
⑤ ニップル長（※2）	5	50㎜
	6	100㎜
	7	150㎜
	Z	上記以外の長さ、外径
⑥ フランジ呼び圧	05	JIS 5K
	10	JIS 10K
	20	JIS 20K
	40	JIS 40K
	□□	上記以外の呼び圧
⑦ フランジ面座	R	RF（平面座）
	F	FF（全面座）
⑧ フランジ呼び径	15	15A
	20	20A
	25	25A
	40	40A
	□□	上記以外の呼び径
⑨ フランジ材質	UB	SUS304
	UC	SUS316
	Z1	上記以外の材質
⑩ 保護管外径（※3）	32	φ3.2mm
	48	φ4.8mm
	64	φ6.4mm
	08	φ8mm
	10	φ10mm
	12	φ12mm
	15	φ15mm
	17	φ17.3mm
	22	φ21.7mm
⑪ 保護管材質	UB	SUS304
	UC	SUS316
	Z2	上記以外の材質
⑫ 挿入長	□□□	フランジ下長さ(mm)
⑬ 特記事項	S	

（※1）小型端子箱が使用できる保護管外径はφ12以下となります。
（※2）ニップルの外径及び材質は、保護管外径がφ3.2～φ8の場合はφ12 (SUS304)、φ10以上の場合は保護管と同径、同材質となります。
（※3）保護管外径がφ3.2～φ8の場合は保護管内にマグネシア (MgO) 充填となり、素子交換は出来ません。φ10以上の場合はカプセル素子タイプとなり素子交換が可能です。

【外形図】

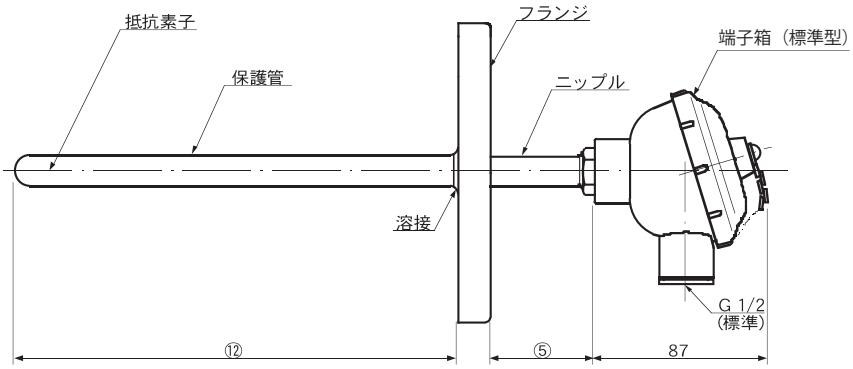

➡シースタイプは43ページをご覧下さい