端子箱付測温抵抗体 ねじ込みタイプ　R02

【製品概要】

R02はねじ込みタイプの測温抵抗体で、配管、ダクト、タンク等の様々な用途に使用できます。
標準のねじは管用テーパーねじ(R)及び管用平行ねじ(G)となりますが、その他の種類のねじも製作可能です。

【標準仕様】

素子　：Pt100Ω抵抗素子
導線方式　：3線式
許容差　：クラスA
±(0.15＋0.002｜t｜)
クラスB
±(0.3＋0.005｜t｜)
測定電流　：1mA
素子数　：シングル、ダブル
絶縁抵抗　：125Vにて100MΩ以上

【特別仕様】

◇高精度 Pt100Ω素子（クラスS）
◇カロリー演算用Pt100Ω素子
◇変換器内蔵（DC4～20mA出力）
※シングルエレメントのみ
◇特殊ねじ対応

【オプション】

◇引き抜き保護管 ねじ込みタイプ (WPS)　P86
◇引き抜き保護管 フランジタイプ (WPF)　P88
◇クリヌキ保護管 ねじ込みタイプ (WKS)　P89
◇クリヌキ保護管 フランジタイプ (WKF)　P90
◇ダクト取付ブラケット (DTB)　P93

【型番構成】

R02 － □ □ □ □ － □ □ □ □ □ □ － □ － □
①　②　③　④　⑤　⑥　⑦　⑧　⑨　⑩　⑪　⑫

項目	コード	仕様
基本型式	R02	端子箱付測温抵抗体　ねじ込みタイプ
① 許容差	A	JIS クラスA　Pt100Ω
	B	JIS クラスB　Pt100Ω
	JA	旧JIS クラスA　JPt100Ω
	JB	旧JIS クラスB　JPt100Ω
② 使用温度	L	低温用　(－60～ +180℃)
	H	高温用　(+180～+600℃)　※保護管外径φ10以上
③ 素子数	S	シングルエレメント
	D	ダブルエレメント
④ 端子箱	N	標準型　アルミダイカスト（防滴）
	F	特殊型　フェノール樹脂（防滴）
	T	両口型（2方向）　アルミ鋳造（防滴）
	W	両口型（同方向）　アルミ鋳造（防滴）
	K	小型　アルミダイカスト（防滴）（※1）
⑤ ニップル長（※2）	0	ニップルなし
	5	50㎜
	6	100㎜
	7	150㎜
	Z	上記以外の長さ、外径
⑥ ねじの種類	R	テーパーねじ
	G	平行ねじ
⑦ ねじの呼び	06	1/8
	08	1/4
	10	3/8
	15	1/2
	20	3/4
	25	1
⑧ ねじ材質	UB	SUS304
	UC	SUS316
	Z1	上記以外の材質
⑨ 保護管外径（※3）	32	φ3.2mm
	48	φ4.8mm
	64	φ6.4mm
	08	φ8mm
	10	φ10mm
	12	φ12mm
	15	φ15mm
	17	φ17.3mm
	22	φ21.7mm
⑩ 保護管材質	UB	SUS304
	UC	SUS316
	Z2	上記以外の材質
⑪ 挿入長	□□□	ねじ下長さ(mm)
⑫ 特記事項	S	

（※1）小型端子箱が使用できる保護管外径はφ12以下となります。
（※2）ニップルの外径及び材質は、保護管外径がφ3.2～φ8の場合はφ12 (SUS304)、φ10以上の場合は保護管と同径、同材質となります。
（※3）保護管外径がφ3.2～φ8の場合は保護管内にマグネシア (MgO) 充填となり、素子交換は出来ません。φ10以上の場合はカプセル素子タイプとなり素子交換が可能です。

【外形図】

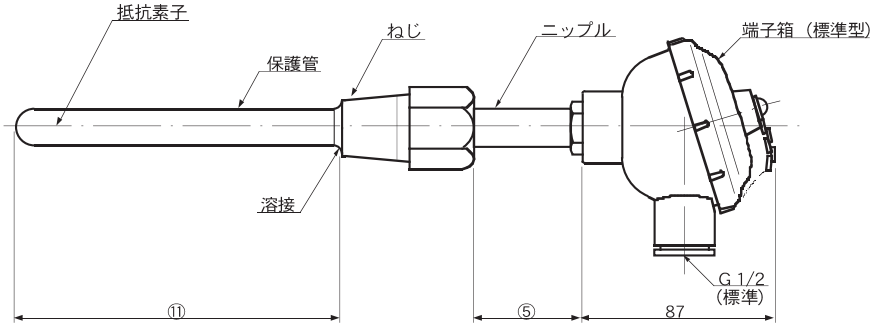

➡シースタイプは42ページをご覧下さい