変流器(貫通形)

WCT-5MRN

型 式

WCT — 5MRN — □

特定有害物質
非含有製品

コード	定格1次電流(AC)	定格2次電流(AC)	1次貫通数(T)	定格アンペアターン(AT)	最大1次導体(mm²) 600V・IVケーブル	質量(g)
500	500A	5A	1	500	500	700
600	600A			600	500	

共通仕様

定格2次電流：AC5A
定 格 負 担：5VA
最高回路電圧：1150V
定格周波数：50/60Hz
確 度 階 級：1.0級
過電流強度：40倍

外形寸法図

定格1次電流	寸法						
	A	B	C	D	E	F	G
500 ～ 600A	58	106	89.5	85	50	80	100

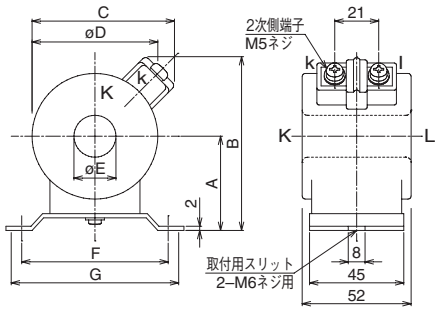

単位:mm